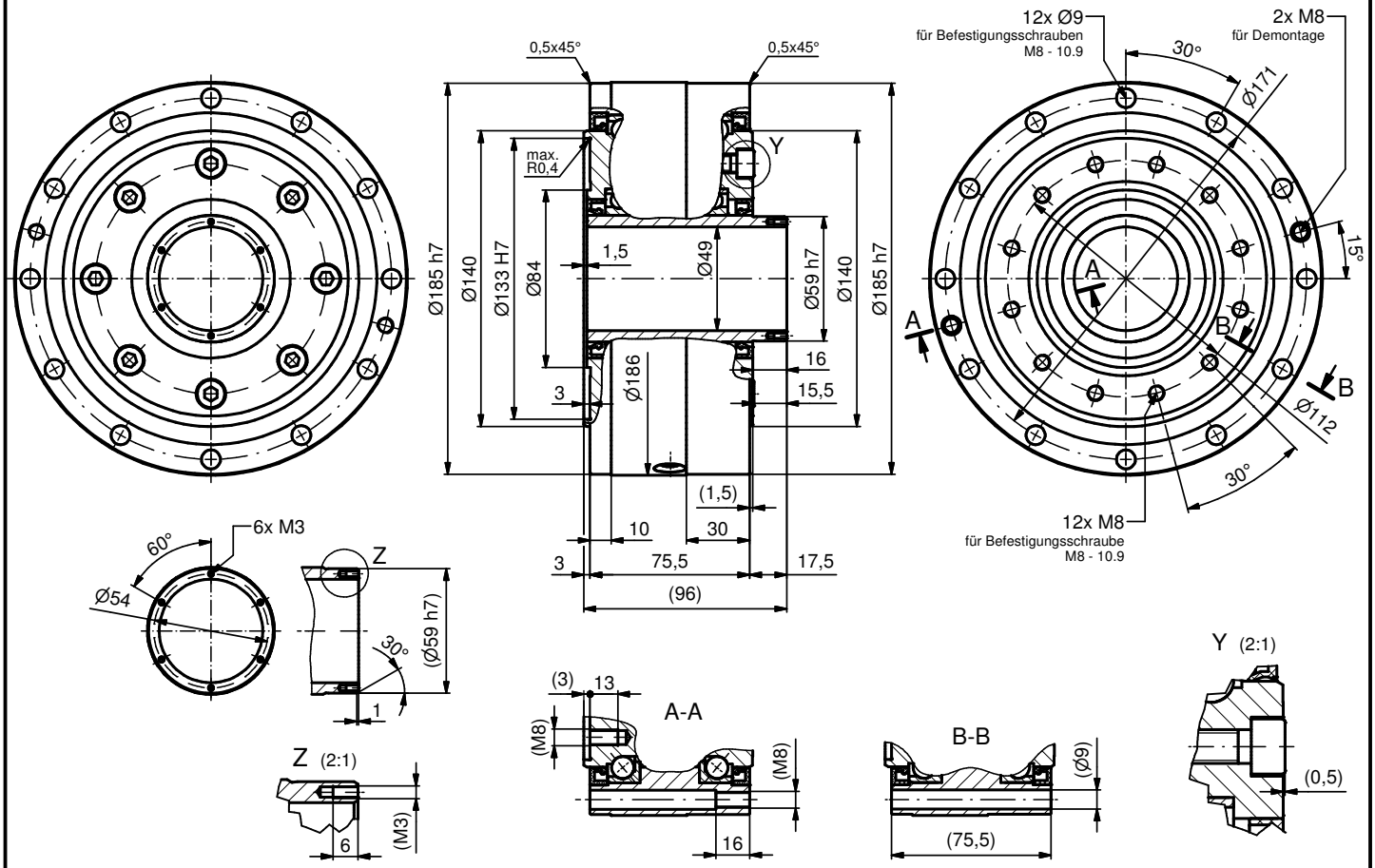

0,5x45°
0,5x45°
max. R0,4
Y
Ø185 h7
Ø140
Ø133 H7
Ø84
1,5
Ø49
Ø59 h7
Ø140
Ø185 h7
Ø186
16
3
15,5
(1,5)
10
30
3
75,5
17,5
(96)
12x Ø9
für Befestigungsschrauben
M8 - 10.9
2x M8
für Demontage
30°
Ø171
15°
A
A
B
B
Ø112
30°
12x M8
für Befestigungsschraube
M8 - 10.9
60°
6x M3
Ø54
Z
30°
(Ø59 h7)
1
Z (2:1)
6
(M3)
(3)
13
A-A
(M8)
(M8)
16
B-B
(Ø9)
(75,5)
Y (2:1)
(0,5)