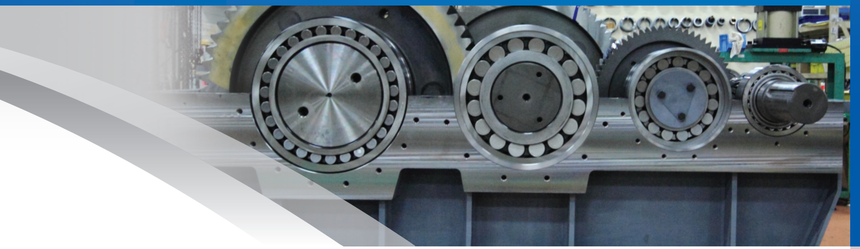

Opção com Acionamento Auxiliar

A série Paramax® 9000 pode ser fornecida com um redutor auxiliar (opcional) projetado para operar com capacidade de carga máxima.

Montado no redutor e acoplado por um sistema de roda livre, o redutor auxiliar permite que o seu equipamento funcione carregado e em velocidades operacionais reduzidas, possibilitando inspeção e manutenção. Esta opção é normalmente utilizada em acionamentos similares a elevadores de canecas, moinhos e etc.

Vida longa e alta capacidade
A solução Sumitomo combina a robustez do Paramax® com a comprovada qualidade e confiabilidade da linha Cyclo® série 6000 ou da linha Cyclo® Bevel Buddy Box®.

Redutor auxiliar selecionado para a capacidade de carga máxima
O motoredutor auxiliar é conectado ao redutor Paramax® através de um sistema de roda livre sem necessidade de manutenção, garantindo durabilidade e perfomance.

Paramax® Série 9000 | Aplicações

- Agitadores e Misturadores
- Fornos de Cimento
- Gruas e Guindastes
- Tratamento de Águas Residuais
- Mineração
- Celulose e Papel
- Sucroenergético
- Movimentação de Cargas
- Siderurgia
- Bombas

Paramax® *Série* 9000

www.sumitomodrive.com/paramax9000

Configurador de Produto: *www.sumitomodrive.com/Configurator*

Deseja selecionar um produto? Precisa de mais especificações técnicas?

A Sumitomo Drive Technologies oferece ao mercado o configurador de produto online que agiliza o processo de seleção permitindo que você selecione redutores e motoredutores para uma aplicação específica.

Disponível 24 horas por dia, 7 dias por semana. Os usuários cadastrados recebem rapidamente os resultados que incluem:

- Download de Arquivos 2D e 3D CAD
- Literatura Sobre os Produtos
- Folha de Dados Técnicos
- Seleção de Produtos

Este configurador interativo é mais uma razão que faz da Sumitomo Drive Technologies líder mundial em fornecimento de soluções em transmissão de potência e controle.

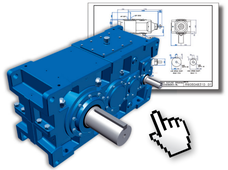

Faça o download da Linha Paramax® em CAD
www.sumitomodrive.com/Configurator

Fábrica no Brasil

A Sumitomo Indústrias Pesadas do Brasil Ltda, está localizada em Itu, na principal região industrial do estado de São Paulo, considerado um pólo para a fabricação de máquinas e equipamentos.

Estamos instalados em uma área de 447.000 m². Nossas operações iniciaram-se em novembro de 2011, com foco na fabricação da tradicional linha de redutores Paramax, montagem da linha Cyclo e assistência técnica local. Nossa unidade fabril possui instalações e equipamentos de última geração, além de contar com profissionais altamente capacitados, treinados e motivados, afim de garantir o padrão de excelência e qualidade que os produtos Sumitomo conquistaram nas últimas décadas ao redor do mundo.

Sumitomo Indústrias Pesadas do Brasil Ltda
www.sumitomodrive.com

Para instalações localizadas nas Américas, visite: www.sumitomodrive.com/locations
Para locais em todo o mundo, visite: www.sumitomodrive.com/worldwide
Tel.Fax: (55)11-4403-9292 - Vendas e Suporte Técnico

Brochura 07.001.51.007; Substitui Brochura 07.001.51.006

©2017 Sumitomo Indústrias Pesadas do Brasil Ltda

Sumitomo Drive Technologies

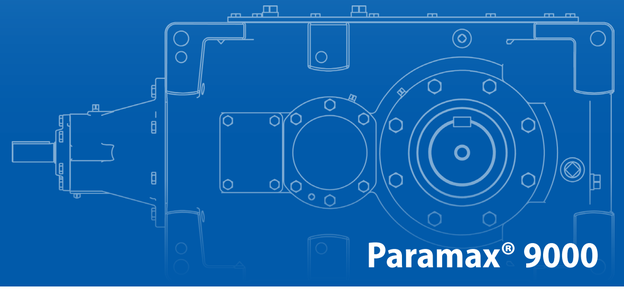

Paramax® 9000

Redutores Industriais de Eixos Paralelos e Ortogonais

Série 9000

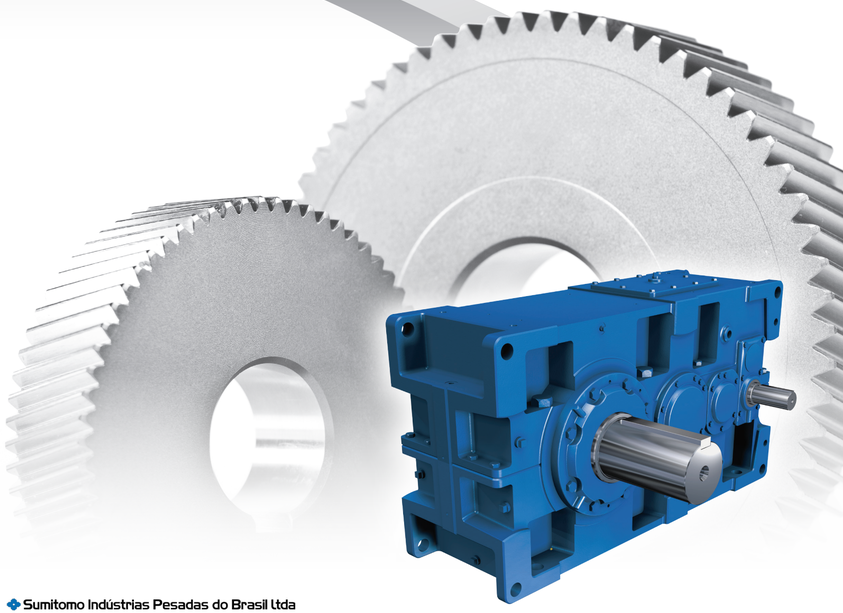

Sumitomo Indústrias Pesadas do Brasil Ltda

Paramax® Série 9000

Redutores Industriais de eixos paralelos e ortogonais

Os redutores de eixos paralelos e ortogonais Paramax® são fabricados há mais de seis décadas com o padrão de excelência Sumitomo. Alguns dos maiores e mais duráveis sistemas de transmissão de potência do mundo são fabricados pela Sumitomo. Além da tradicional linha de redutores standard da Série 9000, estão disponíveis os modelos especiais das linhas SFC para aplicações em torres de resfriamento e condensadores e a linha SEC para extrusoras, entre outras aplicações.

Características do Paramax® 9000

- **26 Tamanhos de Carcaça**
  Para uma seleção de redutores mais precisa e mais otimizadas
- **Alta Capacidade de Torque**
  Standard com até 552 kNm e especiais com até 740 kNm
- **Carcaças Universais**
  Permitem várias opções de montagem como horizontais, verticais e com eixos sobrepostos.
- **Projeto do Ventilador e Defletor**
  Com até 87% de aumento na capacidade térmica, diminuindo a temperatura de operação, aumentando a vida útil do equipamento.
- **Carcaças Robustas**
  Em ferro fundido cinzento (padrão). Opcionais em nodular ou aço soldado; Maior durabilidade e resistência.

Resumo das Especificações

Torque:	552 kNm (maiores sob consulta)
Redução:	1:1,2 para 1:500 (especiais sob consulta)
Carcaça:	Ferro Fundido *(Padrão)* Nodular ou Aço Soldado*(Opcional)*
Carcaça Universal:	Horizontal, Vertical ou de Eixos Sobrepostos

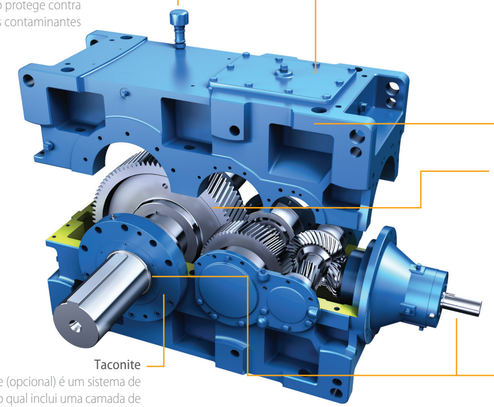

Respiro Anti-Poeira
O respiro protege contra agentes contaminantes

Tampa de Inspeção
Possui uma ampla visão para a inspeção da caixa de engrenagens

Carcaças Bi-Partidas
Carcaça bi-partidas estão disponíveis para diversos tamanhos permitindo facilidade de manutenção.

Engrenagens
Com ângulo de pressão de 25˚, resultam em dentes com maior capacidade mecânica que os 20˚.

Taconite
O taconite (opcional) é um sistema de vedação, o qual inclui uma camada de graxa que bloqueia os contaminantes externos

Eixos
Com luvas de desgaste para operações prolongadas em ambientes severos (opcional sob consulta)

Respiro anti-poeira (ilustração 1) e vedação Taconite (ilustração 2) ambos, oferecem proteção máxima contra contaminantes externos.

Opções de Base de Montagens

Base em aço soldado, fabricado sob projeto, está disponível como parte das soluções completas oferecidas para Paramax® 9000.

Base flutuante

Base para redutores com pés

Acessórios Opcionais

- **Respiro Anti-Poeira**
- **Vedação Taconite, Labirinto e/ou Retentor de Viton**
- **Contra-recuo**
- **Ventilador com capa de proteção bi-partida**
- **Capa de proteção de eixo**
- **Aquecedor de óleo**
- **Válvula de dreno e plugue magnético**
- **Sensor de Temperatura**
- **Proteção de acoplamento de entrada e saída**
- **Sistema de Refrigeração**
- **Rolamentos reforçados (especiais)**

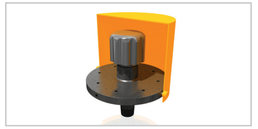

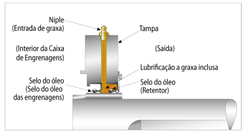

Respiro anti-poeira (ilustração 1) e vedação Taconite (ilustração 2) ambos, oferecem proteção máxima contra contaminantes externos.

Opções de Eixos

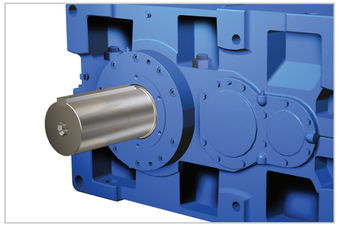

Eixo Sólido

Disco de Contração

Eixo Oco com Chaveta

Paramax® Serie 9000 Detalhes de Tamanhos

Tamanho*	Redução	Diâmetro do Eixo de Saída		
	Torque Máx *kNm*	Eixo Sólido *mm*	Vazado c/ Chaveta *mm*	Disco de Contração *mm*
9015	2,6	58	55	60
9025	4,2	70	65	70
9030	6,4	80	75	80
9035	8,5	90	85	85
9040	10,1	95	90	95
9045	13,2	105	105	105
9050	15,3	110	105	105
9055	19,9	120	115	120
9060	24,4	125	123	125
9065	31,4	140	143	140
9070	38,2	145	143	145
9075	47,8	160	148	155
9080	58,5	165	163	170
9085	73,1	175	173	180
9090	85,9	180	–	190
9095	101	190	–	200
9100	122	200	–	210
9105	144	220	–	220
9110	174	220	–	240
9115	207	240	–	250
9118	260	260	–	–
9121	301	280	–	–
9126	351	300	–	–
9128	420	320	–	–
9131	473	340	–	–
9136	552	360	–	–

* Carcaça monobloco padrão de 9015 a 9055 | Carcaça bi-partida padrão de 9060 a 9136

Paramax® 9000 - 1 Estágio

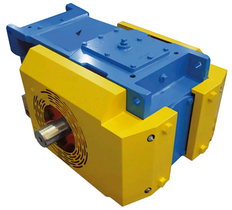

Ótimo equilíbrio de suas capacidades mecânicas,térmicas e de rolamentos. Projetado para amplas faixas de potência. Em carcaça em ferro fundido ou em chapa soldada especial.

Nos redutores de simples estágio a verificação da capacidade térmica é de muita importância. Podemos fornecer redutores com ventiladores mecânicos acionados pelos eixos, sistemas de trocadores de calor ou até mesmo dimensionar carcaças aumentadas, ou em aço soldado para adequar a dissipação de calor em função de potência transmitida.

- **Torque:** 1.306 - 95.320 Nm
- **Potência:** 197 - 3.500 kW / 264 - 4.690 HP
- **Redução:** 1:1,25 - 1:5,6